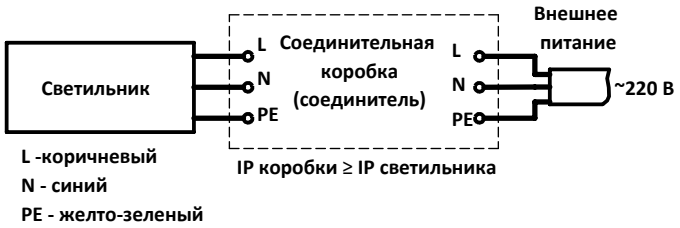

Рис. 2 Схема подключения

9. СВИДЕТЕЛЬСТВО О ПРИЁМКЕ

Светильник Pilo зав. № _____ соответствует конструкторской документации и признан годным к эксплуатации.

Номер партии _____

Дата выпуска _____

Контролер ОТК _____

Упаковщик _____

М.П.

Производитель оставляет за собой право вносить изменения в изделие или комплектацию, не ухудшающие технические характеристики, в любое время и без предварительного уведомления

МАРТИНИ РУС
141371 Россия, Московская область,
г. Хотьково, ул. Полевая, 2Б
www.martinirus.ru

PILO

настенный светодиодный светильник

ПАСПОРТ

IP66

ТН ВЭД 9405409909
ОКПО 01185160

Pilo						
Источник света	Мощность	Ф, лм ±10%	Тип КСС	Вес, кг	Наименование	Код
LED	7W	690-900	Spot	0,8	Светильник настенный односторонний Pilo 7Вт Spot	P867687
			Medium		Светильник настенный односторонний Pilo 7Вт Medium	P867688
			Flood		Светильник настенный односторонний Pilo 7Вт Flood	P867689
			Elliptical		Светильник настенный односторонний Pilo 7Вт Elliptical	P867690
			Diffuse		Светильник настенный односторонний Pilo 7Вт Diffuse	P867691

Цвет покраски корпуса и комплектующих указан в артикуле;
EW - 2700K, WW - 3000K, NW - 4000K;

1. НАЗНАЧЕНИЕ

1.1. Светильник стационарный уличный, предназначен для архитектурного освещения зданий и других строений.

1.2. Светильник соответствует:

ТР ТС 004/2011 «О безопасности низковольтного оборудования», ТР ТС 020/2011 «Электромагнитная совместимость технических средств», ТР ЕАЭС 037/2016 «Об ограничении применения опасных веществ в изделиях электротехники и радиоэлектроники», а также ГОСТ Р МЭК 60598-1-2013. Декларации соответствия: ЕАЭС N RU Д-RU.НВ26.В.01043/20, ЕАЭС N RU Д-RU.НВ11.В.10096/20.

1.3. Светильник рассчитан для работы в сети переменного тока 220-240 В, 50Гц (±0,4 Гц).

Качество электроэнергии должно соответствовать ГОСТ 32144-2013.

1.4. Класс защиты от поражения электрическим током – I.

1.5. Коэффициент мощности, не менее 0,9

1.6. Допускается снижение светового потока светильника не более чем на 30% вследствие естественного старения светодиодов.

1.7. Мощность по ГОСТ IEC 62722-1-2017.

1.8. Коэффициент пульсации, не более 5%.

1.9. Светильник соответствует степени защиты IP66 по ГОСТ 14254-2015.

1.10. Светильник выпускается в исполнении УХЛ1* (температура окружающего воздуха при эксплуатации от минус 45° С до плюс 45° С) по ГОСТ 15150-69.

1.11. Срок службы светильника составляет 12 лет с даты отгрузки при условии соблюдения потребителем правил хранения, транспортировки, монтажа и эксплуатации.

2.ТРЕБОВАНИЯ ПО ТЕХНИКЕ БЕЗОПАСНОСТИ

2.1. Установку, чистку светильника и замену компонентов производить только при отключенном питании.

2.2. Не допускается эксплуатация светильников с поврежденной изоляцией проводов и мест электрических соединений.

3. ПРАВИЛА ЭКСПЛУАТАЦИИ И УСТАНОВКА

3.1. Эксплуатация светильника производится в соответствии с «Правилами технической эксплуатации электроустановок потребителей».

3.2. Светильник устанавливается на опорную поверхность при помощи крепежных элементов (крепеж приобретается самостоятельно).

3.3. Распаковать светильник, установить, подключить согласно инструкции по монтажу.

3.4. Требуется не реже одного раза в год проводить профилактический осмотр и чистку загрязненных поверхностей светильников не агрессивными моющими средствами.

3.5. Запрещается накрывать светильник какими-либо материалами или устанавливать в труднодоступные места, где затруднено движение воздушных масс.

4. ГАРАНТИЙНЫЕ ОБЯЗАТЕЛЬСТВА

4.1. Изготовитель гарантирует безотказную работу светильника в течение 24 месяцев с даты отгрузки при условии соблюдения потребителем правил хранения, транспортировки, монтажа и эксплуатации если иное не предусмотрено договором.

4.2. Гарантийные обязательства выполняются только при условии соблюдения правил установки и эксплуатации изделия.

Гарантийные обязательства не выполняются производителем при:

- наличии механических, термических повреждений оборудования или его частей;

- наличии следов самостоятельного вскрытия прибора и/или нарушении защитной маркировки;

- поломках, вызванных неправильным подключением светильника;

- поломках, вызванных перенапряжением в электросети более чем указано в п.1.3;

- поломках, вызванных стихийными бедствими;

- поломках, вызванных протечкой светильника,

При обнаружении вышеописанных нарушений ремонт производится на платной основе по действующим на момент обращения к производителю расценкам.

ВНИМАНИЕ! ПО ВОПРОСАМ СЕРВИСНОГО ОБСЛУЖИВАНИЯ ИЗДЕЛИЙ СЛЕДУЕТ ОБРАЩАТЬСЯ ПО МЕСТУ ИХ ПРИОБРЕТЕНИЯ

5. СВЕДЕНИЯ ОБ УПАКОВКЕ, ТРАНСПОРТИРОВКЕ И ХРАНЕНИИ

5.1. Транспортировка светильников должна производиться в контейнерах, закрытым автотранспортом, крытых железнодорожных вагонах в соответствии с ГОСТ 23216-78.

5.2. Условия хранения: навесы или помещения, где колебания температуры и влажности воздуха несущественно отличаются от колебаний на открытом воздухе. Температура воздуха: от минус 45°С до плюс 45°С. Значение относительной влажности воздух а не более 80% при 25° С без выпадения конденсата.

5.3. Светильники хранить в упаковке, высота штабелирования не более 1м. Хранение светильников должно обеспечивать их сохранность от механических повреждений.

6. УТИЛИЗАЦИЯ

По истечении срока службы светильник разобрать на детали, рассортировать по виду материалов и сдать в специализированные организации по приемке и переработке вторсырья. Светильник не содержит опасных химических веществ.

7. КОМПЛЕКТ ПОСТАВКИ

Светильник, шт.	1
Упаковка, шт.	1
Паспорт, шт.	1

8. СХЕМЫ ПОДКЛЮЧЕНИЯ И МОНТАЖА

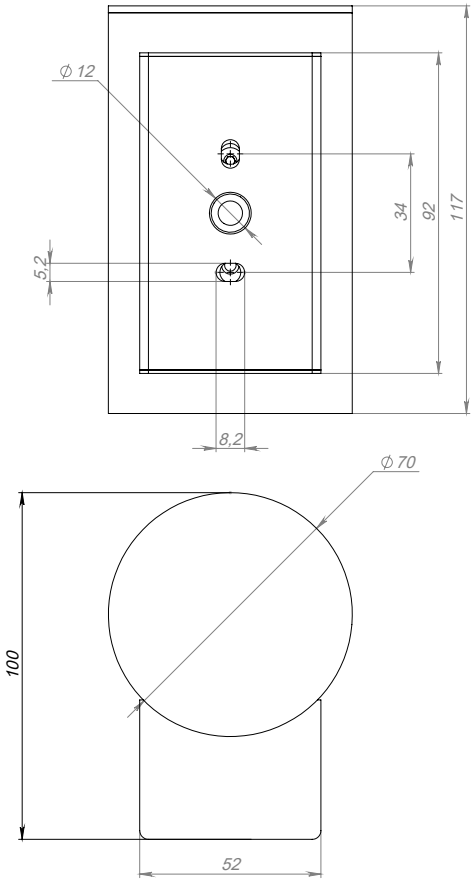

Рис. 1 Габаритные и присоединительные размеры