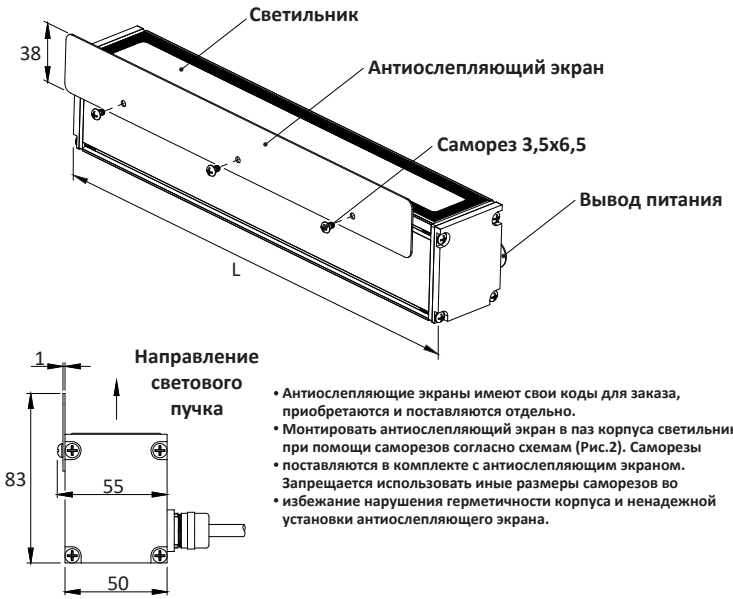

- Антиослепляющие экраны имеют свои коды для заказа, приобретаются и поставляются отдельно.
- Монтировать антиослепляющий экран в паз корпуса светильника при помощи саморезов согласно схемам (Рис.2). Саморезы
- поставляются в комплекте с антиослепляющим экраном. Запрещается использовать иные размеры саморезов во
- избежание нарушения герметичности корпуса и ненадежной установки антиослепляющего экрана.

Рис.2 Установка антиослепляющего козырька Aveline RGBW

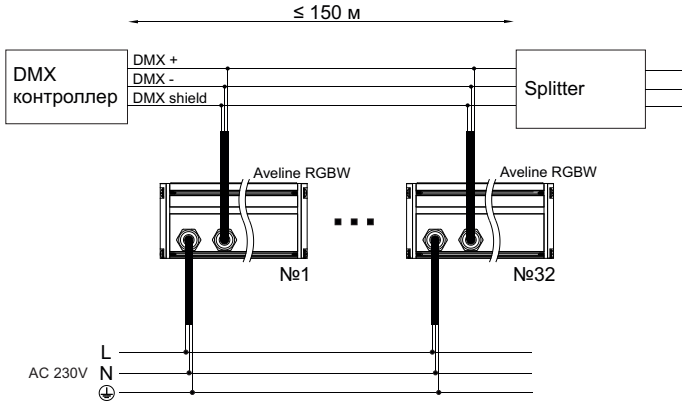

Рис.3 Схема подключения управляемого и не управляемого светильника

9. СВИДЕТЕЛЬСТВО О ПРИЁМКЕ

Светильник _____ зав. № _____ соответствует конструкторской документации и признан годным к эксплуатации.

Номер партии _____

Дата выпуска _____

Контролер ОТК _____

Упаковщик _____

М.П.

Производитель оставляет за собой право вносить изменения в изделие или комплектацию, не ухудшающие технические характеристики, в любое время и без предварительного уведомления

МАРТИНИ РУС

141371 Россия, Московская область,
г. Хотьково, ул. Полевая, 2Б
www.martinirus.ru

AVELINE RGBW

светодиодный светильник

ПАСПОРТ

IP66

ТН ВЭД 9405409909
ОКПО 01185160

Aveline RGBW						Оптика: Medium		Flood		Elliptical		Diffuse	
Источник света	L, мм	Мощ-ность		Ф, лм	Вес, кг	Код		Код		Код		Код	
24 LED	610	R	4,8W	266	2,4	P180043	RGBW	P180044	RGBW	P180045	RGBW	P180166	RGBW
		G	4,5W	330									
		B	3,7W	123									
		W	6,1W	687									
36 LED	910	R	7,1W	399	3,55	P180046	RGBW	P180047	RGBW	P180048	RGBW	P180167	RGBW
		G	6,7W	495									
		B	5,6W	185									
		W	9,2W	1030									
48 LED	1210	R	9,5W	533	4,55	P180049	RGBW	P180050	RGBW	P180051	RGBW	P180168	RGBW
		G	8,9W	660									
		B	7,4W	246									
		W	12,2W	1373									
60 LED	1510	R	11,9W	666	5,55	P180052	RGBW	P180053	RGBW	P180054	RGBW	P180169	RGBW
		G	11,2W	1100									
		B	9,3W	308									
		W	15,3W	1717									

Световой поток указан для оптики Medium

1. НАЗНАЧЕНИЕ

1.1. Светильник стационарный уличный, предназначен для архитектурного освещения зданий и других строений.

1.2. Светильник соответствует:

ТР ТС 004/2011 «О безопасности низковольтного оборудования», ТР ТС 020/2011 «Электромагнитная совместимость технических средств», ТР ЕАЭС 037/2016 «Об ограничении применения опасных веществ в изделиях электротехники и радиоэлектроники», а также ГОСТ Р МЭК 60598-1-2013. Декларации соответствия: ЕАЭС N RU Д-RU.НВ26.В.01043/20, ЕАЭС N RU Д-RU. НВ11.В.10096/20.

1.3. Светильник рассчитан для работы в сети переменного тока 220-240 В, 50 Гц (±0,4 Гц).

Качество электроэнергии должно соответствовать ГОСТ 32144-2013.

1.4. Класс защиты от поражения электрическим током – I.

1.5. Коэффициент мощности, не менее 0,9

1.6. Светильник соответствует степени защиты IP66 по ГОСТ 14254-2015.

1.7. Светильник выпускается в исполнении УХЛ1* (температура окружающего воздуха при эксплуатации от минус 45° С до плюс 45° С) по ГОСТ 15150-69.

1.8. Срок службы светильника составляет 12 лет с даты отгрузки при условии соблюдения потребителем правил хранения, транспортировки, монтажа и эксплуатации.

2.ТРЕБОВАНИЯ ПО ТЕХНИКЕ БЕЗОПАСНОСТИ

2.1. Установку, чистку светильника и замену компонентов производить только при отключенном питании.

2.2. Не допускается эксплуатация светильников с поврежденной изоляцией проводов и мест электрических соединений.

3. ПРАВИЛА ЭКСПЛУАТАЦИИ И УСТАНОВКА

3.1. Эксплуатация светильника производится в соответствии с «Правилами технической эксплуатации электроустановок потребителей».

3.2. Светильник устанавливается на опорную поверхность при помощи крепежных элементов (крепеж приобретается самостоятельно).

3.3. Распаковать светильник, установить, подключить согласно инструкции по монтажу.

3.4. Требуется не реже одного раза в год проводить профилактический осмотр и чистку загрязненных поверхностей светильников не агрессивными моющими средствами.

3.5 Запрещается накрывать светильник какими-либо материалами или устанавливать в труднодоступные места, где затруднено движение воздушных масс.

4. ГАРАНТИЙНЫЕ ОБЯЗАТЕЛЬСТВА

4.1. Изготовитель гарантирует безотказную работу светильников в течение 24 месяцев с даты отгрузки при условии соблюдения потребителем правил хранения, транспортировки, монтажа и эксплуатации если иное не предусмотрено договором.

4.2. Гарантийные обязательства выполняются только при условии соблюдения правил установки и эксплуатации изделия.

Гарантийные обязательства не выполняются производителем при:

- наличии механических, термических повреждений оборудования или его частей;

- наличии следов самостоятельного вскрытия прибора и/или нарушении защитной маркировки;

- поломках, вызванных неправильным подключением светильника;

- поломках, вызванных перенапряжением в электросети более чем указано в п.1.3;

- поломках, вызванных протечкой светильника, если свободные концы кабеля, входящего в корпус, не загерметизированы, или же, загерметизированы с меньшей степенью пылевлагозащиты (IP), чем степень пылевлагозащиты(IP) светильника;

- поломках, вызванных стихийными бедствиями.

При обнаружении вышеописанных нарушений ремонт производится на платной основе по действующим на момент обращения к производителю расценкам.

ВНИМАНИЕ! ПО ВОПРОСАМ СЕРВИСНОГО ОБСЛУЖИВАНИЯ ИЗДЕЛИЙ СЛЕДУЕТ ОБРАЩАТЬСЯ ПО МЕСТУ ИХ ПРИОБРЕТЕНИЯ

5. СВЕДЕНИЯ ОБ УПАКОВКЕ, ТРАНСПОРТИРОВКЕ И ХРАНЕНИИ

5.1. Транспортировка светильников должна производиться в контейнерах, закрытым автотранспортом, крытых железнодорожных вагонах в соответствии с ГОСТ 23216-78.

5.2. Условия хранения: навесы или помещения, где колебания температуры и влажности воздуха несущественно отличаются от колебаний на открытом воздухе. Температура воздуха: от минус 45° С до плюс 45° С. Значение относительной влажности воздуха не более 80% при 25° С без выпадения конденсата.

5.3. Светильники хранить в упаковке, высота штабелирования не более 1м. Хранение светильников должно обеспечивать их сохранность от механических повреждений.

6. УТИЛИЗАЦИЯ

По истечении срока службы светильник разобрать на детали, рассортировать по виду материалов и сдать в специализированные организации по приемке и переработке вторсырья. Светильник не содержит опасных химических веществ.

7. КОМПЛЕКТ ПОСТАВКИ

Светильник, шт.	1
Упаковка, шт.	1
Паспорт, шт.	1

8. СХЕМЫ ПОДКЛЮЧЕНИЯ И МОНТАЖА

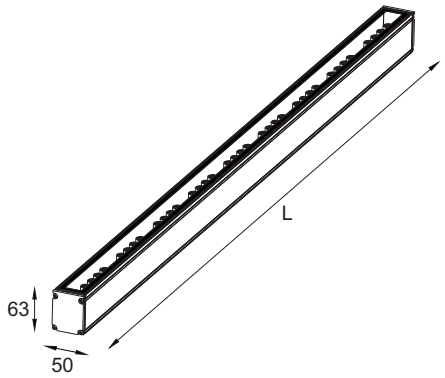

Рис.1 Светильник серии Aveline RGBW