8. СХЕМЫ ПОДКЛЮЧЕНИЯ И МОНТАЖА

ВНИМАНИЕ! Все операции выполнять при выключенном питании!

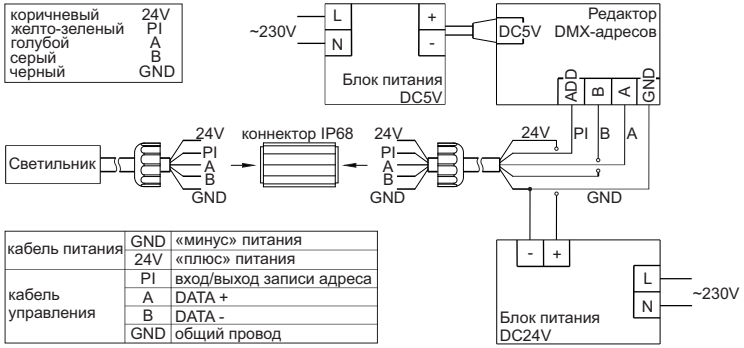

кабель питания	GND	«минус» питания
	24V	«плюс» питания
кабель управления	PI	вход/выход записи адреса
	A	DATA +
	B	DATA -
	GND	общий провод

1. Светильник управляется по протоколу DMX512 (два сигнала управления: DATA+ и DATA-).
2. Размер одного пикселя 100мм (6 светодиодов). Каждый пиксель управляется индивидуально.
3. Установка DMX-адресов в микросхемах UCS512C (либо их аналогах) выполняется при помощи редактора адресов.
4. Для управления светильником может быть использован любой внешний контроллер с интерфейсом DMX, поддерживающий работу с вышеуказанными микросхемами.
5. Блок питания (DC24V) приобретается и поставляется отдельно.

(*) схема подключения представлена на примере редактора DMX-адресов и с использованием раздельных блоков питания, которые приобретаются отдельно

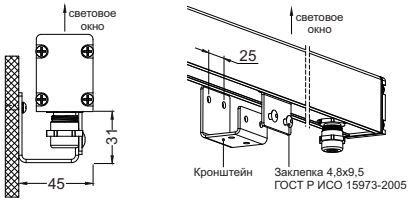

Рис.4а. Монтаж светильника световым окном вверх

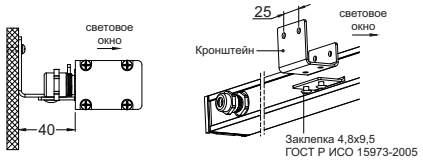

Рис.4б. Монтаж светильника световым окном вбок

9. СВИДЕТЕЛЬСТВО О ПРИЁМКЕ

Светильник _____ зав. № _____ соответствует конструкторской документации и признан годным к эксплуатации.

Номер партии _____

Дата выпуска _____

Контролер ОТК _____

Упаковщик _____

М.П.

Производитель оставляет за собой право вносить изменения в изделие или комплектацию, не ухудшающие технические характеристики, в любое время и без предварительного уведомления

МАРТИНИ РУС

141371 Россия, Московская область,
г. Хотьково, ул. Полевая, 2Б
www.martinirus.ru

SHINE

светодиодный светильник

ПАСПОРТ

IP66

ТН ВЭД 9405409909
ОКПО 01185160

Shine Side light (вывод питания к фасаду)

Источник света	Мощность	Ф, лм	Вес, кг	L, мм	Тц, К	Код
LED	4W	198	0,9	315	4000	P864837.__NW
		191			3000	P864837.__WW
	9W	395	1,3	615	4000	P864838.__NW
		383			3000	P864838.__WW
	13W	593	1,7	915	4000	P864839.__NW
		575			3000	P864839.__WW
	17W	790	2,2	1215	4000	P864840.__NW
		766			3000	P864840.__WW
	22W	988	2,6	1515	4000	P864841.__NW
		960			3000	P864841.__WW
	36W	1646	4,3	2515	4000	P864842.__NW
		1595			3000	P864842.__WW

24V постоянного напряжения

Shine Front light (вывод питания вниз)

Источник света	Мощность	Ф, лм	Вес, кг	L, мм	Тц, К	Код
LED	4W	198	0,9	315	4000	P864831.__NW
		191			3000	P864831.__WW
	9W	395	1,3	615	4000	P864832.__NW
		383			3000	P864832.__WW
	13W	593	1,7	915	4000	P864833.__NW
		575			3000	P864833.__WW
	17W	790	2,2	1215	4000	P864834.__NW
		766			3000	P864834.__WW
	22W	988	2,6	1515	4000	P864835.__NW
		960			3000	P864835.__WW
	36W	1646	4,3	2515	4000	P864836.__NW
		1595			3000	P864836.__WW

24V постоянного напряжения

NW (нейтрально-белый): **CRI** >80 / 4000K
WW (тёпло-белый): **CRI** >80 / 3000K

Обязательные аксессуары: кронштейн, блоки питапитания

1. НАЗНАЧЕНИЕ

1.1. Светильник стационарный уличный на светодиодной ленте, предназначен для декоративного архитектурного освещения зданий и других строений.

1.2. Светильник соответствует:

ТР ТС 020/2011 «Электромагнитная совместимость технических средств», ТР ЕАЭС 037/2016 «Об ограничении применения опасных веществ в изделиях электротехники и радиоэлектроники», а также ГОСТ Р МЭК 60598-1-2013. Декларации соответствия: ЕАЭС N RU Д-RU.HB26.B.01044/20, ЕАЭС N RU Д-RU.HB11.B.10096/20.

1.3. Светильник рассчитан для работы в сети постоянного тока напряжением 24V+5%

Качество электроэнергии должно соответствовать ГОСТ 32144-2013.

1.4. Класс защиты от поражен ия электрическим током – III.

1.5. Коэффициент мощности, не менее 0,9

1.6. Светильник соответствует степени защиты IP66 по ГОСТ 14254-2015.

1.7 Светильник выпускается в исполнении УХЛ1* (температура окружающего воздуха при эксплуатации от минус 45° С до плюс 45° С) по ГОСТ 15150-69.

1.8. Срок службы светильника составляет 12 лет с даты отгрузки при условии соблюдения потребителем правил хранения, транспортировки, монтажа и эксплуатации.

2.ТРЕБОВАНИЯ ПО ТЕХНИКЕ БЕЗОПАСНОСТИ

2.1. Установку, чистку светильника и замену компонентов производить только при отключенном питании.

2.2. Не допускается эксплуатация светильников с поврежденной изоляцией проводов и мест электрических соединений.

3. ПРАВИ ЛА ЭКСПЛУАТАЦИИ И УСТАНОВКА

3.1. Эксплуатация светильника производится в соответствии с «Правилами технической эксплуатации электроустановок потребителей».

3.2. Светильник устанавливается на опорную поверхность при помощи крепежных элементов (крепеж приобретается самостоятельно).

3.3. Распаковать светильник, установить, подключить согласно инструкции по монтажу.

3.4. Требуется не реже одного раза в год проводить профилактический осмотр и чистку загрязненных поверхностей светильников не агрессивными моющими средствами.

3.5 Запрещается накрывать светильник какими-либо материалами или устанавливать в труднодоступные места, где затруднено движение воздушных масс.

4. ГАРАНТИЙНЫЕ ОБЯЗАТЕЛЬСТВА

4.1. Изготовитель гарантирует безотказную работу светильников в течение 24 месяцев с даты отгрузки при условии соблюдения потребителем правил хранения, транспортировки, монтажа и эксплуатации если иное не предусмотрено договором.

4.2. Гарантийные обязательства выполняются только при условии соблюдения правил установки и эксплуатации изделия.

Гарантийные обязательства не выполняются производителем при:

- наличии механических, термических повреждений оборудования или его частей;

- наличии следов самостоятельного вскрытия прибора и/или нарушении защитной маркировки;

- поломках, вызванных неправильным подключением светильника;

- поломках, вызванных перенапряжением в электросети более чем указано в п.1.2;

- поломках, вызванных протечкой светильника, если свободные концы кабеля, входящего в корпус, не загерметизированы, или же, загерметизированы с меньшей степенью пылевлагозащиты (IP), чем степень пылевлагозащиты(IP) светильника;

- поломках, вызванных стихийными бедствиями.

При обнаружении вышеописанных нарушений ремонт производится на платной основе по действующим на момент обращения к производителю расценкам.

ВНИМАНИЕ! ПО ВОПРОСАМ СЕРВИСНОГО ОБСЛУЖИВАНИЯ ИЗДЕЛИЙ СЛЕДУЕТ ОБРАЩАТЬСЯ ПО МЕСТУ ИХ ПРИОБРЕТЕНИЯ

5. СВЕДЕНИЯ ОБ УПАКОВКЕ, ТРАНСПОРТИРОВКЕ И ХРАНЕНИИ

5.1. Транспортировка светильников должна производиться в контейнерах, закрытым автотранспортом, крытых железнодорожных вагонах в соответствии с ГОСТ 23216-78.

5.2. Условия хранения: навесы или помещения, где колебания температуры и влажности воздуха несущественно отличаются от колебаний на открытом воздухе. Температура воздуха: от минус 45° С до плюс 45° С. Значение относительной влажности воздуха не более 80% при 25° С без выпадения конденсата.

5.3. Светильники хранить в упаковке, высота штабелирования не более 1м. Хранение светильников должно обеспечивать их сохранность от механических повреждений.

6. УТИЛИЗАЦИЯ

По истечении срока службы светильник разобрать на детали, рассортировать по виду материалов и сдать в специализированные организации по приемке и переработке вторсырья. Светильник не содержит опасных химических веществ.

7. КОМПЛЕКТ ПОСТАВКИ

Светильник, шт. 1

Упаковка, шт. 1

Паспорт, шт. 1

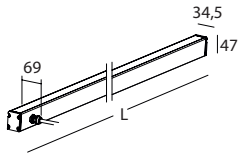

Рис. 1а. Габаритные размеры. Вывод питания к фасаду

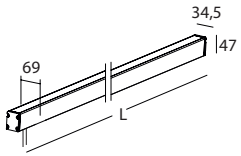

Рис. 1б. Габаритные размеры. Вывод питания вниз