8. СХЕМЫ ПОДКЛЮЧЕНИЯ И МОНТАЖА

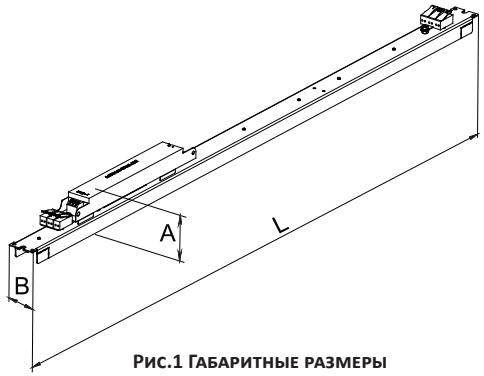

Рис.1 Габаритные размеры

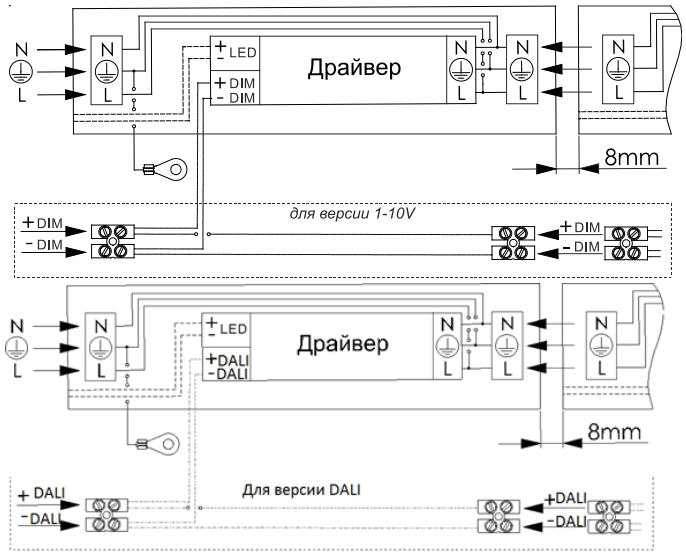

Рис.2 Схема подключения

9. СВИДЕТЕЛЬСТВО О ПРИЁМКЕ

Светильник _____ зав. № _____ соответствует конструкторской документации и признан годным к эксплуатации.

Номер партии _____

Дата выпуска _____

Контролер ОТК _____

Упаковщик _____

М.П.

Производитель оставляет за собой право вносить изменения в изделие или комплектацию, не ухудшающие технические характеристики, в любое время и без предварительного уведомления

МАРТИНИ РУС

141371 Россия, Московская область,
г. Хотьково, ул. Полевая, 2Б
www.martinirus.ru

SHOP LINE 40

ЭЛЕКТРИЧЕСКАЯ ЧАСТЬ

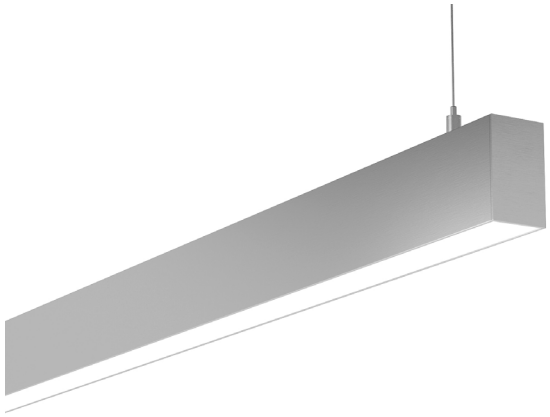

IP20

ТН ВЭД 9405409909
ОКПО 01185160

ПАСПОРТ

Электрическая часть SHOP LINE 40						
Код	**Мощность**	**Ф, лм**	**Тц, К**	**Управление**	**Габариты AxBxL, мм**	**Вес, кг**
P18020200NW	8W	528	4000	1-10V	49x37x292	0,7
P18020200WW		513	3000			
P18020200NWAD		528	4000			
P18020200WWAD		513	3000			
P18020200NWDD		528	4000	DALI		
P18020200WWDD		513	3000			
P18020500NW	11W	720	4000	1-10V		
P18020500WW		700	3000			
P18020500NWAD		720	4000			
P18020500WWAD		700	3000			
P18020500NWDD		720	4000	DALI		
P18020500WWDD		700	3000			
P18020300NW	21W	1585	4000	1-10V	49x37x892	1
P18020300WW		1539	3000			
P18020300NWAD		1585	4000			
P18020300WWAD		1539	3000			
P18020300NWDD		1585	4000	DALI		
P18020300WWDD		1539	3000			
P18020600NW	30W	2161	4000	1-10V		
P18020600WW		2098	3000			
P18020600NWAD		2161	4000			
P18020600WWAD		2098	3000			
P18020600NWDD		2161	4000	DALI		
P18020600WWDD		2098	3000			
P18020400NW	28W	2113	4000	1-10V	49x37x1192	1,3
P18020400WW		2052	3000			
P18020400NWAD		2113	4000			
P18020400WWAD		2052	3000			
P18020400NWDD		2113	4000	DALI		
P18020400WWDD		2052	3000			
P18020700NW	38W	2881	4000	1-10V		
P18020700WW		2798	3000			
P18020700NWAD		2881	4000			
P18020700WWAD		2798	3000			
P18020700NWDD		2881	4000	DALI		
P18020700WWDD		2798	3000			
P18025000NW	36W	2641	4000	1-10V	49x37x1492	1,7
P18025000WW		2565	3000			
P18025000NWAD		2641	4000			
P18025000WWAD		2565	3000			
P18025000NWDD		2641	4000	DALI		
P18025000WWDD		2565	3000			
P18025100NW	47W	3602	4000	1-10V		
P18025100WW		3497	3000			
P18025100NWAD		3602	4000			
P18025100WWAD		3497	3000			
P18025100NWDD		3602	4000	DALI		
P18025100WWDD		3497	3000			

1. НАЗНАЧЕНИЕ

1.1. Электрическая часть устанавливается в корпус стационарного светильника SHOP LINE 40, предназначенного для внутреннего освещения административно-общественных помещений.

1.2. Изделие соответствует:

ТР ТС 004/2011 «О безопасности низковольтного оборудования», ТР ТС 020/2011 «Электромагнитная совместимость технических средств», ТР ЕАЭС 037/2016 «Об ограничении применения опасных веществ в изделиях электротехники и радиоэлектроники», а также ГОСТ Р МЭК 60598-1-2013. Декларации соответствия: ЕАЭС N RU Д-RU.HB26.B.01043/20, ЕАЭС N RU Д-RU. HB11.B.10096/20.

1.3. Изделие рассчитано для работы в сети переменного тока 220-240 В, 50 Гц (±0,4 Гц).

Качество электроэнергии должно соответствовать ГОСТ 32144-2013.

1.4. Класс защиты от поражения электрическим током – I.

1.5. Коэффициент мощности, не менее 0,9

1.6. Изделие соответствует степени защиты IP20 по ГОСТ 14254-2015.

1.7.Изделие выпускается в исполнении УХЛ4 по ГОСТ 15150-69.

1.8. Срок службы составляет 12 лет с даты отгрузки при условии соблюдения потребителем правил хранения, транспортировки, монтажа и эксплуатации.

2.ТРЕБОВАНИЯ ПО ТЕХНИКЕ БЕЗОПАСНОСТИ

2.1. Установку, чистку изделия и замену компонентов производить только при отключенном питании.

2.2. Не допускается эксплуатация изделия с поврежденной изоляцией проводов и мест электрических соединений.

3. ПРАВИЛА ЭКСПЛУАТАЦИИ И УСТАНОВКА

3.1. Эксплуатация светильника производится в соответствии с «Правилами технической эксплуатации электроустановок потребителей».

3.2. Монтаж и электрическое подключение осуществляется согласно инструкции, поставляемой в комплекте с алюминиевым корпусом светильника SHOP LINE 40.

3.3. Рекомендуется не реже одного раза в год проводить профилактический осмотр и чистку загрязненных поверхностей моющими средствами, не содержащими спирт, и избегая контакта со светодиодами.

4. ГАРАНТИЙНЫЕ ОБЯЗАТЕЛЬСТВА

4.1. Изготовитель гарантирует безотказную работу изделия в течение 24 месяцев с даты отгрузки при условии соблюдения потребителем правил хранения, транспортировки, монтажа и эксплуатации если иное не предусмотрено договором.

4.2. Гарантийные обязательства выполняются только при условии соблюдения правил установки и эксплуатации изделия.

Гарантийные обязательства не выполняются производителем при:

- наличии механических, термических повреждений оборудования или его частей;

- наличии следов самостоятельного вскрытия прибора и/или нарушении защитной маркировки;

- поломках, вызванных неправильным подключением светильника;

- поломках, вызванных перенапряжением в электросети более чем указано в п.1.3;

- поломках, вызванных стихийными бедствиями.

При обнаружении вышеописанных нарушений ремонт производится на платной основе по действующим на момент обращения к производителю расценкам.

ВНИМАНИЕ! ПО ВОПРОСАМ СЕРВИСНОГО ОБСЛУЖИВАНИЯ ИЗДЕЛИЙ СЛЕДУЕТ ОБРАЩАТЬСЯ ПО МЕСТУ ИХ ПРИОБРЕТЕНИЯ

5. СВЕДЕНИЯ ОБ УПАКОВКЕ, ТРАНСПОРТИРОВКЕ И ХРАНЕНИИ

5.1. Транспортировка изделий должна должна производиться в контейнерах, закрытым автотранспортом, крытых железнодорожных вагонах в соответствии с ГОСТ 23216-78.

5.2. Условия хранения: навесы или помещения, где колебания температуры и влажности воздуха несущественно отличаются от колебаний на открытом воздухе. Температура воздуха: от 0° С до плюс 50° С. Значение относительной влажности воздуха не более 80% при 25° С без выпадения конденсата.

5.3. Изделия следует хранить в упаковке, высота штабелирования не более 1м. Хранение светильников должно обеспечивать их сохранность от механических повреждений.

6. УТИЛИЗАЦИЯ

По истечении срока службы светильник разобрать на детали, рассортировать по виду материалов и сдать в специализированные организации по приемке и переработке вторсырья. Светильник не содержит опасных химических веществ.

7. КОМПЛЕКТ ПОСТАВКИ

Светильник, шт. 1

Упаковка, шт. 1

Паспорт, шт. 1