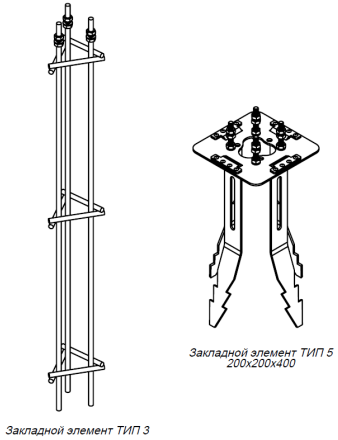

Рис.3 Закладной элемент

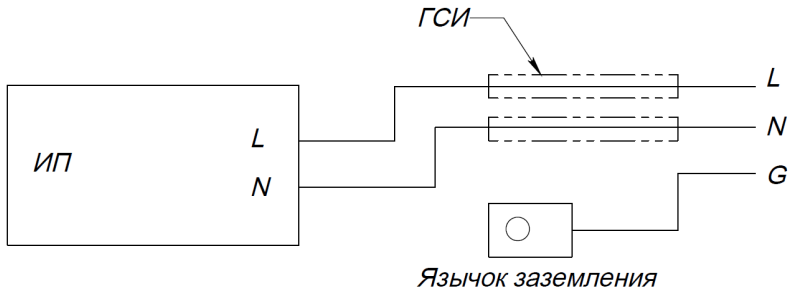

Рис.4. Схема подключения

9. СВИДЕТЕЛЬСТВО О ПРИЁМКЕ

Светильник _____ зав. № _____ соответствует конструкторской документации и признан годным к эксплуатации.

Номер партии _____

Дата выпуска _____

Контролер ОТК _____

Упаковщик _____

М.П.

Производитель оставляет за собой право вносить изменения в изделие или комплектацию, не ухудшающие технические характеристики, в любое время и без предварительного уведомления

МАРТИНИ РУС
141371 Россия, Московская область,
г. Хотьково, ул. Полевая, 2Б
www.martinirus.ru

TOTEM MINI

светодиодный светильник

ПАСПОРТ

IP65

ТН ВЭД 9405409909
ОКПО 01185160

Totem mini световая часть прозрачная						
Источник света	**Мощность**	**Ф, лм**	**L, мм**	**Тц,К**	**Вес, кг**	**Код**
LED	7W	720	200	4000	2,9	P865635.__NW
		680		3000		P865635.__WW
	13W	1290	800	4000	4,0	P865636.__NW
		1200		3000		P865636.__WW
	25W	2500	1200	4000	6,0	P865637.__NW
		2400		3000		P865637.__WW

220-240V / 50-60Hz

1. НАЗНАЧЕНИЕ

1.1. Светильник стационарный уличный, предназначен для ландшафтного освещения пакровых зон, дорожек и других объектов.

1.2. Светильник соответствует:

ТР ТС 004/2011 «О безопасности низковольтного оборудования», ТР ТС 020/2011 «Электромагнитная совместимость технических средств», ТР ЕАЭС 037/2016 «Об ограничении применения опасных веществ в изделиях электротехники и радиоэлектроники», а также ГОСТ Р МЭК 60598-1-2013. Декларации соответствия: ЕАЭС N RU Д-RU.НВ26.В.01043/20, ЕАЭС N RU Д-RU. НВ11.В.10096/20.

1.3. Светильник рассчитан для работы в сети переменного тока 220-240 В, 50-60 Гц.

Качество электроэнергии должно соответствовать ГОСТ 32144-2013.

1.4. Класс защиты от поражения электрическим током – I.

1.5. Коэффициент мощности, не менее 0,9

1.6. Светильник соответствует степени защиты IP65 по ГОСТ 14254-2015.

1.7.Светильник выпускается в исполнении УХЛ1 (температура окружающего воздуха при эксплуатации от минус 45° С до плюс 45° С) по ГОСТ 15150-69.

1.8. Срок службы светильника составляет 12 лет с даты отгрузки при условии соблюдения потребителем правил хранения, транспортировки, монтажа и эксплуатации.

2.ТРЕБОВАНИЯ ПО ТЕХНИКЕ БЕЗОПАСНОСТИ

2.1. Установку, чистку светильника и замену компонентов производить только при отключенном питании.

2.2. Не допускается эксплуатация светильников с поврежденной изоляцией проводов и мест электрических соединений.

3. ПРАВИЛА ЭКСПЛУАТАЦИИ И УСТАНОВКА

3.1. Эксплуатация светильника производится в соответствии с «Правилами технической эксплуатации электроустановок потребителей».

3.2. Светильник устанавливается на закладной элемент при помощи крепежных элементов.

3.3. Распаковать светильник, установить, подключить согласно инструкции по монтажу.

3.4. Требуется не реже одного раза в год проводить профилактический осмотр и чистку загрязненных поверхностей светильников не агрессивными моющими средствами.

4. ГАРАНТИЙНЫЕ ОБЯЗАТЕЛЬСТВА

4.1. Изготовитель гарантирует безотказную работу светильников в течение 24 месяцев с даты отгрузки при условии соблюдения потребителем правил хранения, транспортировки, монтажа и эксплуатации если иное не предусмотрено договором.

4.2. Гарантийные обязательства выполняются только при условии соблюдения правил установки и эксплуатации изделия.

Гарантийные обязательства не выполняются производителем при:

- наличии механических, термических повреждений оборудования или его частей;

- наличии следов самостоятельного вскрытия прибора и/или нарушении защитной маркировки;

- поломках, вызванных неправильным подключением светильника;

- поломках, вызванных перенапряжением в электросети более чем указано в п.1.3;

- поломках, вызванных протечкой светильника, если свободные концы кабеля, входящего в корпус, не загерметизированы, или же, загерметизированы с меньшей степенью пылевлагозащиты (IP), чем степень пылевлагозащиты(IP) светильника;

- поломках, вызванных стихийными бедствиями.

При обнаружении вышеописанных нарушений ремонт производится на платной основе по действующим на момент обращения к производителю расценкам.

ВНИМАНИЕ! ПО ВОПРОСАМ СЕРВИСНОГО ОБСЛУЖИВАНИЯ ИЗДЕЛИЙ СЛЕДУЕТ ОБРАЩАТЬСЯ ПО МЕСТУ ИХ ПРИОБРЕТЕНИЯ

5. СВЕДЕНИЯ ОБ УПАКОВКЕ, ТРАНСПОРТИРОВКЕ И ХРАНЕНИИ

5.1. Транспортировка светильников должна производиться в контейнерах, закрытым автотранспортом, крытых железнодорожных вагонах в соответствии с ГОСТ 23216-78.

5.2. Условия хранения: навесы или помещения, где колебания температуры и влажности воздуха несущественно отличаются от колебаний на открытом воздухе. Температура воздуха: от минус 40° С до плюс 50° С. Значение относительной влажности воздуха не более 80% при 25° С без выпадения конденсата.

5.3. Светильники хранить в упаковке, высота штабелирования не более 1м. Хранение светильников должно обеспечивать их сохранность от механических повреждений.

6. УТИЛИЗАЦИЯ

По истечении срока службы светильник разобрать на детали, рассортировать по виду материалов и сдать в специализированные организации по приемке и переработке вторсырья. Светильник не содержит опасных химических веществ.

7. КОМПЛЕКТ ПОСТАВКИ

Светильник, шт. 1

Упаковка, шт. 1

Паспорт, шт. 1

8. СХЕМЫ ПОДКЛЮЧЕНИЯ И МОНТАЖА

Опоры		
H, мм	Вес, кг	Код
100	0,5	P265644.__
500	3,5	P265645.__
800	5,0	P265646.__
1500	7,0	P265647.__
2500	9,0	P265648.__

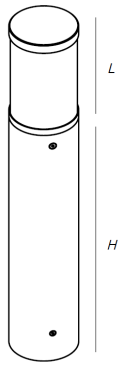

Рис.1 Габаритный размер светильника на опоре

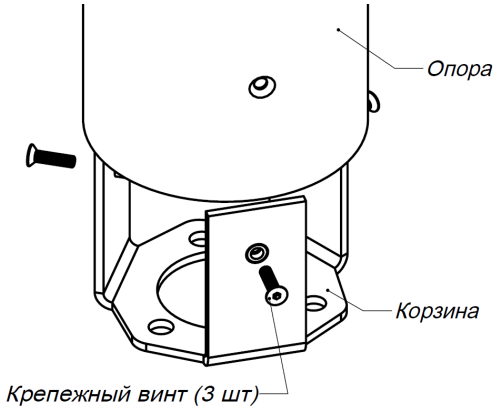

Рис.2 Схема монтажа светильника